voreilende Schließkantensicherung NOCON

WITT Sensoric®

- berührungslos wirkende Schließkantensicherung
- kompatibel zu allen marktgängigen Steuerungen
- schnellerer Tor-Zulauf möglich
- geringe bis keine Schließkräfte
- problemlose Montage
- einfache Nachrüstung
- integrierter Auflaufstopper
- hohe EMV-Festigkeit
- fremdlichtunempfindlich
- servicefreundliche Konstruktion
- große Torbreiten möglich

Konformitätserklärung
EMV Richtlinie 2014/30/EU
EN 61000-6-2 und EN 61000-6-3
Norm Schutzeinrichtungen für kraftbetätigte Türen und Tore
EN 12978

CE

Technische Daten

Reichweite	1...8m
Betriebsspannung	10...16VDC, absolut verpolsicher
Stromaufnahme	ca. 50mA
Öffnungswinkel	entspricht ±4°
Lichtart	infrarot, 880nm gepulst
Anzeige	Empfänger: grün = Betrieb Sender: grün = Sicht rot = Unterbrechung
Ausgang	Transistor-Ausgang, belastbar mit max. 20mA, kurzschlussfeste Ausführung
Ausgangs-Signal	typ. 900Hz low-Pegel 0...1V high-Pegel 3...5V
Gehäusematerial	Sender + Empfänger: PC NOCON PA6 GB30
Befestigungsmaterial	Schraube und Jetnut M8
Anschlussleitung	PUR-Material, 3x0,14mm², ø 3,4mm, halogenfrei, kerbzäh, säure- und ölbeständig
Schutzart	IP67 nach EN 60529, voll vergossen mit 2K-Epoxidharz
Betriebstemp.	-25...55°C
Lagertemp.	-25...55°C

Technische Informationen

Die neue voreilende Lichtschranke NOCON wurde nach der EN 12978 "Norm Schutzeinrichtungen für kraft-betätigte Türen und Tore" entwickelt.

Die NOCON ist ein modulares System zur einfachen Serienmontage, bzw. Umrüstung der im Gummiprofil befindlichen Schließkantensicherung auf ein voreilendes System.

Funktionsbeschreibung

Die voreilende Schließkantensicherung NOCON zeichnet sich durch die ideale Verbindung von Funktionalität, Sicherheit und Montagefreundlichkeit aus. Die NOCON kann sowohl in der Serie, aber auch in der Nachrüstung problemlos als Ersatz für den vorhandenen Auflaufstopper eingesetzt werden. Es sind hierzu keine Änderungen an der Torblattkonstruktion notwendig. Da der Sicherheitslichtstrahl dem Tor voreilt, kann ein Hindernis berührungslos erkannt werden. Hierdurch besteht die Möglichkeit des schnelleren Torlaufes, ohne die zulässigen Schließkräfte der Toranlage zu überschreiten.

D

Fehlermeldungen

Die NOCON verfügt über eine interne Fehlerdiagnose, die je nach Art der Störung über einen Anzeige-Code der LEDs ausgegeben wird. Im Fehlerfall geht die NOCON für ca. 1s in den sicheren Zustand und startet nach einmaliger Ausgabe des Fehler-Codes neu:

1x = interner Gerätefehler
2x = Überspannung
3x = Störsignal
4x = Programmlaufzeit

Maße

NOCON-SEC für Sektionaltore

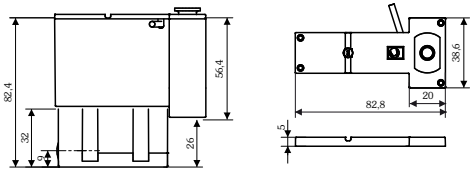

NOCON-ROLL für Roll- und Rollgittertore

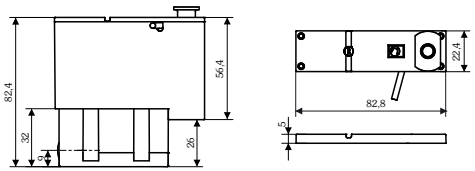

Anschlussbelegung

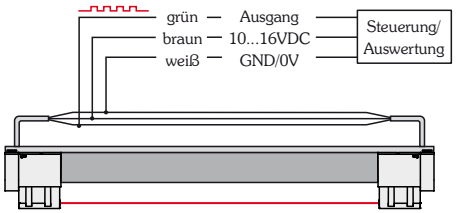

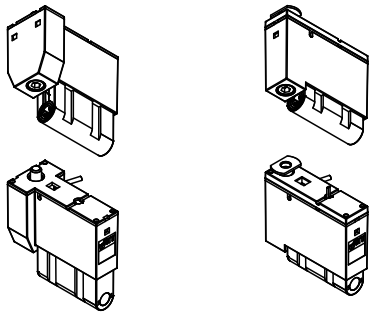

Stand KW44/2018
Für zuvor eingesetzte Lichtschranken gilt, dass Sender und Empfänger nur paarweise austauschbar sind.

NOCON non-contact safety edge

- non-contact safety edge
- compatible with all common door controls
- faster door closing possible
- very small or no closing forces
- trouble-free assembling
- easy retrofitting without design change on the door
- integrated approach stopper
- high electromagnetic interference immunity
- insensitive against ambient light
- low-maintenance construction
- large door width possible

Declaration of conformity
EMC directive 2014/30/EU
EN 61000-6-2 and EN 61000-6-3
Safety devices for power operated doors and gates
EN 12978

CE

Technical data

range	1...8m
operating voltage	10...16VDC,
current consumption	approx. 50mA
aperture angle	is equal to ±4°
type of light	infrared, 880nm pulsed
display	receiver: green = operational transmitter: green = uninterrupted red = interrupted
output	transistor-output, max. load 20mA, short-circuit proofed
output signal	typ. 900Hz low-level 0...1V high-level 3...5V
housing material	transmitter + receiver: PC NOCON PA6 GB30
mounting material	screw and Jetnut M8
wire	3x0.14mm², ø 3.4mm, PUR, halogen free, acid- and oil-resistant
degree of protection	IP67 according to EN60529, filled with 2K-epoxy resin
operating temp.	-25...+55°C
storage temp.	-25...+55°C

Technical Informations

The new non-contact safety edge NOCON has been developed according to EN12978, safety devices for power operated doors and gates.

The NOCON is a modular system for easy series assembling respectively converting the standard rubber profile safety edge into a non-contact system.

Functional Description

The non-contact safety edge NOCON is the ideal combination of functionality, safety and easy assembling. The NOCON is suitable for series production but also very easy to use for retrofitting as an alternative for the approach stopper. No design changes on the door are necessary. The safety light beam runs beneath the door rubber profile and because of that obstructions will be recognised without contact. Through this faster door closing is possible without exceeding of permitted closing forces.

GB

Error messages

The NOCON has an internal error diagnosis function which indicates errors by means of an LED code depending on the type of error. In the event of an error, the NOCON switches to safe mode for ca. 1s and starts again after displaying the error codes:

1x = internal
2x = overvoltage
3x = interferences
4x = watchdog

Size

NOCON-SEC for sectional doors

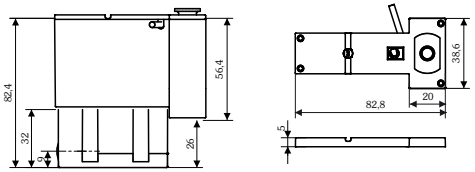

NOCON-ROLL for roller shutters

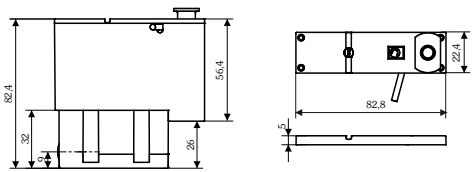

Terminal Assignments

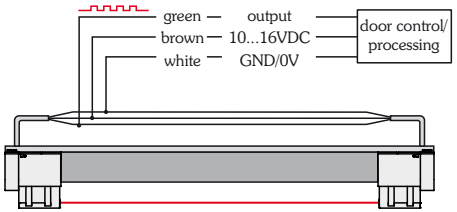

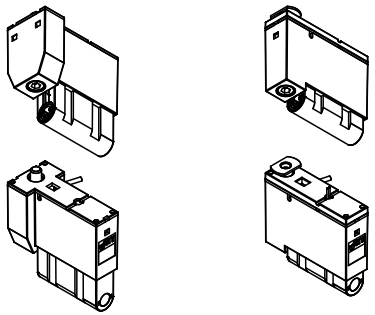

Status KW44/2018
For previously used through-beam photo switch, the transmitter and receiver can only be exchanged in pairs.