Sicherheitslichtschranke FOCUS 200

D

- voreilende Schließkantensicherung
- 2-strahlige Absicherung einer breiten Torkante
- Modular-Stecksystem
- fremdlichtunempfindlich
- hohe Schutzart IP67, voll vergossen
- nur in Verbindung mit FOCUS-CONTROL anwendbar

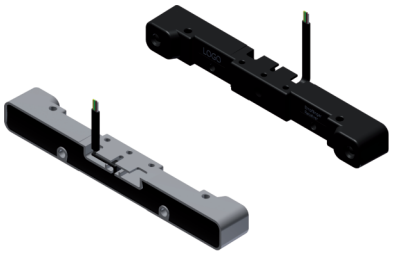

Die FOCUS 200 wurde speziell für Niedrigschwellentore mit Schlupftür entwickelt. Da die untere Torschwelle konstruktiv breit ist, müssen die Innen- und Außenkanten jeweils separat abgesichert werden.

Mit der FOCUS 200 kann man diese Applikation sehr kompakt erfüllen. Auch bei der Fremdlichtunempfindlichkeit und der EMV-Störfestigkeit zeigt sie sich unbeeindruckt.

Technische Daten

Nur in Verbindung mit dem Sicherheitsauswerter FOCUS-CONTROL anwendbar.

Reichweite	0,2...8m	
Betriebsspannung	siehe Auswerter	
Stromaufnahme	Sender	ca. 13mA
	Empfänger	ca. 8mA
Lichtart	infrarot, moduliert	
Öffnungswinkel	typ. ±4°	

Anschlussart	Flachkabel 4-adrig mit Modular-Stecker 4P4C Kabellänge 13m
Gehäusematerial	PA6 GF15, Sender grau, Empf. schwarz
Schutzart	IP67, voll vergossen
Betriebstemp.	-25...+55°C
Lagertemp.	-25...+60°C
Gewicht	280g mit 13m Kabel
Maße	17x15x128mm³

Funktionsdarstellung

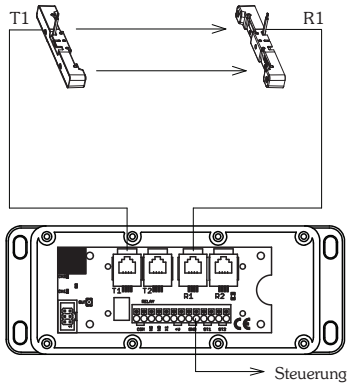

Konformitätserklärung

EMV Richtlinie 2014/30/EU
EN 61000-6-2 und EN 61000-6-3
Maschinenrichtlinie 2006/42/EG
EN 12978
Typ 2 nach IEC 61496-2
PL c und Kat. 2 nach EN ISO 13849

CE

Montageanleitung: Flachkabel mit Modularsteckern

Anschlussstecker montieren

1. Leitungsenden 6 mm abmanteln

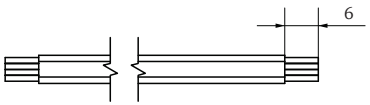

2. Leitung in richtige Position in den Stecker bis zum Anschlag einführen

4 - schwarz
3 - rot
2 - grün
1 - gelb

Nase nach oben

3. mit geeigneter Zange crimpen

Maße

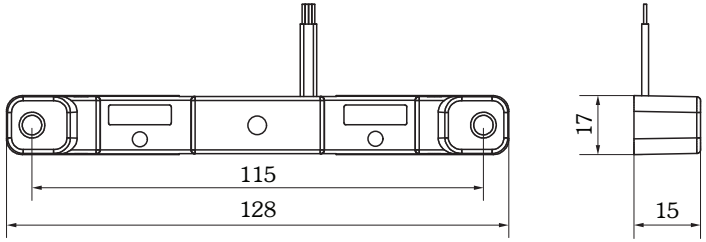

Zubehör

WITT-C4 Crimp-Zange für Modular-Stecker
für die eigene Konfektionierung von Crimpverbindungen
Bestellbezeichnung
WITT-C4 316469

Modular-Stecker C4
für die eigene Konfektionierung von Crimpverbindungen, VPE 10 Stk im PE-Beutel
Bestellbezeichnung
Modular-Stecker C4 316474

FOCUS 200 safety photo switch

- non-contact safety edge
- 2-beam protection of wide closing edges
- modular plug-in system
- insensitive against ambient light
- high degree of protection IP67, fully epoxy resin filled
- usable with the FOCUS-CONTROL control unit only

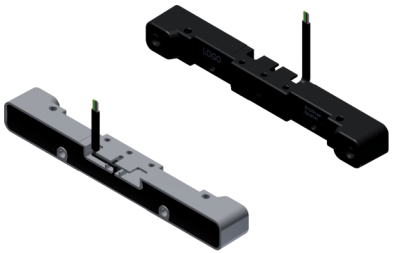

The FOCUS 200 was specifically designed for low-threshold-gates with a slip door. Because the gate's threshold construction is wide, the inner and outer edges need to be secured separately. This can be achieved in a very compact way using the FOCUS 200. It is highly Insensitive against ambient light and is remarkably immune to interference.

Technical data

Usable with the FOCUS-CONTROL control unit only.

range	0.2...8m
operating voltage	see interface
power consumption	transmitter approx. 13mA receiver approx. 8mA
type of light	infrared, modulated
aperture angle	typically ±4°
type of connection	4 core flat cable with modular plug 4P4C, length 13m
housing material	PA6 GF15, transmitter gray, receiver black
degree of protection	IP67, fully encapsulated
operating temp.	-25...+55°C
storage temp.	-25...+60°C
weight	280g including 13m cable
dimensions	17x15x128mm³

Working principle

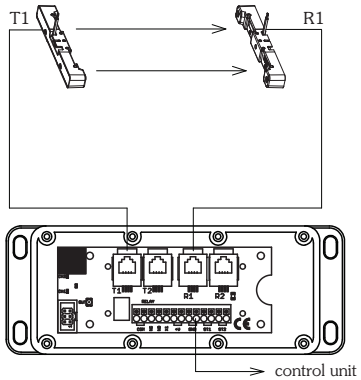

Declaration of conformity

EMC directive 2014/30/EU
EN 61000-6-2 and EN 61000-6-3
Machinery directive 2006/42/EC
EN 12978
Type 2 according to IEC 61496-2
PL c and Cat. 2 according to EN ISO 13849

GB

Assembly instruction for flat cable and modular plug

plug assembly

1. strip cable ends 6mm

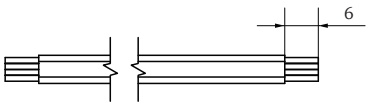

2. insert cable in modular plug, mind correct position

4 - black
3 - red
2 - green
1 - yellow

plug nose up

3. crimp with suitable tool

Size

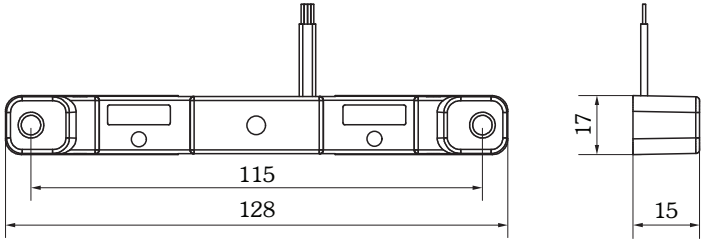

Accessories

WITT-C4 Crimp tool for modular plug
for self-assembling of crimp connections
Ordering details
WITT-C4 316469

Modular-plug C4
for self-assembling of crimp connections, packing unit 10 pcs. in a PE-bag
Ordering details
Modular-plug C4 316474